Double Worm Reducer 2단 웜 감속기

MODEL	축배치 및 회전방향	도 면

DWBM-100

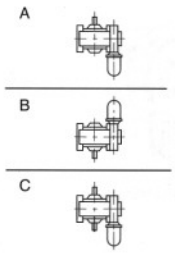

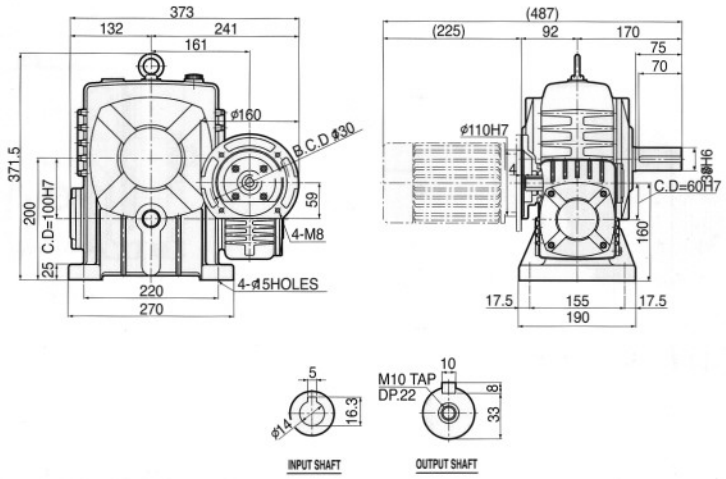

DWVM-100

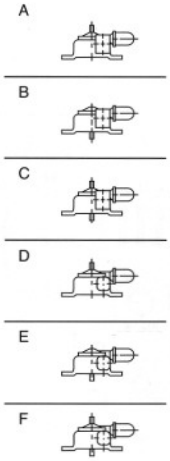

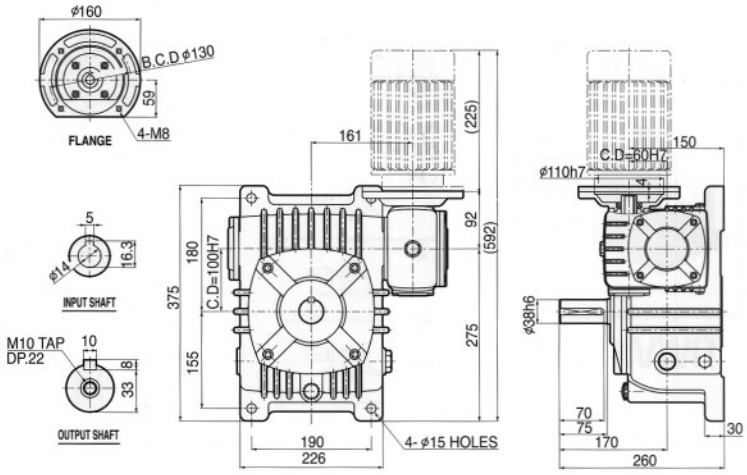

전동능력표

수치는 1일 8~10시간 연속 운전이고 균일 하중의 수치입니다.

INPUT rpm / RATIO	1800				1500			
	INPUT HP	OUTPUT HP	OUTPUT T kgf-m	OUTPUT O.H.L kgf	INPUT HP	OUTPUT HP	OUTPUT T kgf-m	OUTPUT O.H.L kgf
1/200	0.50	0.25	21.23	575	0.50	0.25	24.92	622
1/300	0.50	0.24	29.72	650	0.50	0.24	34.63	650
1/400	0.50	0.23	37.01	650	0.50	0.21	43.16	650
1/500	—	—	—	—	—	—	—	—
1/600	—	—	—	—	—	—	—	—
1/800	—	—	—	—	—	—	—	—
1/900	—	—	—	—	—	—	—	—